Sistema Socio Sanitario
Regione Lombardia
ASST Valle Olona

AZIENDA SOCIO-SANITARIA TERRITORIALE DELLA VALLE OLONA

VIA A. DA BRESCIA, 1 - 21052 BUSTO ARSIZIO (VA)

TITOLO:

Interventi di adeguamento alle norme di prevenzione incendi del Padiglione"Polimedico" del P.O.di Gallarate.

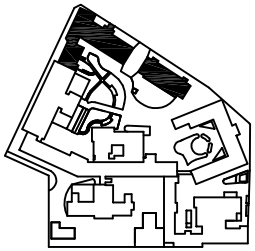

S.A. TECNICO - A.S.S.T. VALLE OLONA
Pres. Ospedaliero di Gallarate

Elaborato n.

E-202

Scala:

//

Oggetto:

PROGETTO PRELIMINARE-DEFINITIVO-ESECUTIVO

IMPIANTI ELETTRICI

Descrizione:

Schema Quadro Elettrico Integrativo
Piano Secondo - Oncologia - QEI-P2-O

Progettazione:

Ing. PAOLO PURICELLI

S.A. TECNICO - A.S.S.T. VALLE OLONA

PRES. OSP. S. ANTONIO ABATE DI GALLARATE
L.go Bolto, 2 - 21013 Gallarate (Va)
Tel.: 0331 751565 - Fax: 0331 751564

Direttore Generale:

DOTT. BRAZZOLI GIUSEPPE

Consulente Impianti Elettrici

RO TRE
Studio di Progettazione

Viale Vittorio Emanuele II, 43 - 24121 - Bergamo
Tel.: 035/215044- 035/243128
Fax.: 035/242268
E-mail:rotre@totre.it
Ing. Francesco Catalfamo

D	
C	
B	Giugno 2015 - Aggiornamenti dopo osservazioni Rapporto Intermedio n. 1 RI1 - CV442 del 08-06-2015
A	Settembre 2014

LISTA FOGLI \ INDEX

Foglio	Descrizione	Revisione 0	1	2	3	4	5	6	7	8	9
1	1°Foglio	X	X								
2	Legenda Fogli	X	X								
3	Dati Tecnici / Informazioni Generali	X	X								
4	Legenda dei Simboli Elettrici	X	X								
5	Arrivo Linea	X	X								
6	Distribuzione Impianti Meccanici	X	X								
7	Distribuzione Illuminazione	X	X								
8	Distribuzione Illuminazione	X	X								
9	Foglio Disponibile	X	X								
10	Comando Illuminazione	X	X								
11	Foglio Disponibile	X	X								
12	Allarme Riassuntivo	X	X								
13	Fronte Quadro	X	X								

Foglio	Descrizione	Revisione 0	1	2	3	4	5	6	7	8	9

Note :

REV.	DATA	DESCRIZIONE REVISIONE	DISEGNATO	VERIFICATO	APPROVATO
B	Giu-2015	AGGIORNAMENTI	/	/	/
A	Set-2014	PRIMA EMISSIONE	/	/	/

A.S.S.T. Valle Olona - Presidio Ospedaliero di Gallarate

Interventi di adeguamento alle norme di prevenzione incendi del padiglione "Polimedico"

Quadro Elettrico Integrativo Piano Secondo - Oncologia - QEI-P2-O

Legenda Fogli

DISEGNO N°

E-202

FOGLI			
PRECEDE	NUMERO	SEGUE	TOTALI
1	2	3	13

NORMATIVE	■	NORMA CEI 64-8
	□	NORMA CEI-EN 61439-1/2
	■	NORMA CEI 23-51
	□	NORME I.E.C. _____
CARATTERISTICHE PRINCIPALI IMPIANTO	■	TENSIONE NOMINALE 400 V
	■	FREQUENZA NOMINALE 50 Hz
	■	SISTEMA ELETTRICO ■ TN-S □ TN-C □ TT □ IT
	■	CONDUTTORI ATTIVI □ 3F ■ 3F+N □ F+N
	■	POTENZA MASSIMA PRELEVABILE 3 kW
	□	CORRENTE DI IMPIEGO Ib A
	■	CORRENTE DI C.TO C.TO ALL'INGRESSO DEL QUADRO (Valore Efficace) ≤ 6 kA
	■	PROTEZIONE A MONTE DEL QUADRO TIPO E CARATTERISTICHE 4x25A - Id:0,3A 'A' Sel.
	□	CADUTA DI TENSIONE ALL'INGRESSO DEL QUADRO (ΔU%)
	■	CADUTA DI TENSIONE MASSIMA CIRCUITI TERMINALI (ΔU%) ≤ 4%
CARATTERISTICHE ELETTRICHE QUADRO	■	TENSIONE NOMINALE DI IMPIEGO (Ue) 400 V
	■	TENSIONE NOMINALE DI ISOLAMENTO (Ui) 500 V
	■	TENSIONE NOMINALE DI TENUTA ALL'IMPULSO (Uimp) 8,0 kV
	■	FREQUENZA NOMINALE (fn) 50 Hz
	■	CORRENTE NOMINALE (InA) 40 A
	■	CORRENTE NOMINALE AMMISSIBILE DI BREVE DURATA Icw 10 kA (1 s)
	□	CORRENTE DI C.TO C.TO CON IL COORDINAMENTO DI PROTEZIONE DI SOSTEGNO (Back-Up) kA
	■	TENSIONE NOMINALE CIRCUITI AUSILIARI 230Vca
	□	TENSIONE NOMINALE CIRCUITI AUSILIARI 24Vca
	□	TENSIONE NOMINALE CIRCUITI AUSILIARI 24Vdc
CONDIZIONI AMBIENTALI	■	TEMPERATURA MASSIMA (MEDIA A 24 ORE) ≤ 35°C
	■	TEMPERATURA MINIMA ≥ -5°C
	■	ALTITUDINE ≤ 2000m
	■	UMIDITA' RELATIVA 50% (alla temperatura max. di 40°C) 90% (alla temperatura max. di 20°C)
	□	INQUINAMENTO AMBIENTALE
	□	PRESENZA DI POLVERI CONDUTTIVE
	□	PRESENZA DI SOSTANZE LIQUIDE
	□	PRESENZA DI SOSTANZE INFIAMMABILI
VARIE		

CARATTERISTICHE COSTRUTTIVE	■	INSTALLAZIONE PER L'INTERNO
	□	INSTALLAZIONE PER L'ESTERNO
	■	ESECUZIONE IN DOPPIO ISOLAMENTO ⧈
	■	ESECUZIONE 'HALOGEN FREE' SECONDO CEI EN50267-2-2
	□	RESISTENZA ALLA PROVA GWT≥850°C PER LA POSA IN PARETI CAVE (ES. CARTONGESSO)
	■	ESECUZIONE DA PARETE
	□	ESECUZIONE A PAVIMENTO
	■	DIMENSIONI VEDI FRONTE QUADRO
	■	GRADO DI PROTEZIONE INTERNO IP20
	■	GRADO DI PROTEZIONE ESTERNO ≥IP4X
	□	APERTURA PORTE CON CERNIERE A DESTRA
	□	APERTURA PORTE CON CERNIERE A SINISTRA
	■	ENTRATA CAVI DALL'ALTO
	□	ENTRATA CAVI DAL BASSO
	■	USCITA CAVI DALL'ALTO
	□	USCITA CAVI DAL BASSO
	□	CONTROTELAIO
	□	RIPAROCAVI
	■	FORMA DI SEGREGAZIONE 1
	■	ACCESSIBILITA' FRONTALE
	■	TENUTA MECCANICA ≥ IK10
	■	SEZ. CONDUTTORI CIRC. COMANDO 2.5-1.5 mm²
	■	TIPO DI CONDUTTORE □ N07V-K □ FM9 ■ N07G9-K
	■	SEZ. CONDUTTORI CIRC. MISURE AMPEROMETRICHE ≥ 2.5 mm²
	■	SEZ. CONDUTTORI CIRC. VOLTMETRICO E SEGNALAZ. 1.5 mm²
	□	SEZ. CONDUTTORI USCITE ANALOGICHE / DIGITALI 1.5 mm²
	□	SEZ. CONDUTTORI INGRESSI ANALOGICI / DIGITALI 1.5 mm²
	■	COLORE COND. DI FASE CIRCUITI DI POTENZA NERO
	■	COLORE COND. DI NEUTRO CIRCUITI DI POTENZA BLU CHIARO
	■	COLORE COND. CIRC. AUX IN ALTERNATA 230V ROSSO
	■	COLORE COND. CIRC. AUX IN ALTERNATA 24V ROSSO
	□	COLORE COND. CIRC. AUX IN CONTINUA GRIGIO
	■	COLORE COND. CIRCUITI ALIMENTATI DA UNA SORGENTE ESTERNA ARANCIO
	■	COLORE COND. CIRC. DI TERRA GIALLO/VERDE
VERNICIATURA	■	COLORE ESTERNO RAL 7035
	■	COLORE INTERNO RAL 7035
	□	FINITURA SEMILUCIDA
	□	FINITURA BUCCIATA
	□	FINITURA BUCCIATA FINE
PROVE	■	VERIFICA CORRISPONDENZA SCHEMA
	□	VERIFICHE INDIVIDUALI SECONDO LA CEI-EN 61439-2
	■	VERIFICHE E PROVE SECONDO NORMA CEI 23-51
	□	_____
	□	_____

NOTE

Nota Bene:

- Lo sviluppo dello schema dei circuiti ausiliari è a carico della ditta appaltatrice e quindi compreso nei costi; per gli impianti termotecnici la ditta appaltatrice si coordinerà con l'impiantista meccanico per la definizione e stesura della logica funzionale.
- Le tarature dei componenti di protezione sono indicative; qualora quelle necessarie non coincidessero con quelle di progetto, la ditta appaltatrice provvederà ad adeguarle previo consenso (quando necessario) del progettista.
- Distribuire equamente i carichi sulle 3 fasi.

N.B.: Utilizzare interruttori differenziali di tipo 'A' del tipo istantaneo antipertur-bazione (livello di immunità 8/20 ms: 3 kA)

REV.	DATA	DESCRIZIONE REVISIONE	DISEGNATO	VERIFICATO	APPROVATO
B	Giu-2015	AGGIORNAMENTI	/	/	/
A	Set-2014	PRIMA EMISSIONE	/	/	/

A.S.S.T. Valle Olona - Presidio Ospedaliero di Gallarate

Interventi di adeguamento alle norme di prevenzione incendi del padiglione "Polimedico"

Quadro Elettrico Integrativo Piano Secondo - Oncologia - QEI-P2-O

Dati Tecnici / Informazioni Generali __ . __ __ . __ __ . __ __ . __

DISEGNO N°

E-202

FOGLI			
PRECEDE	NUMERO	SEGUE	TOTALI
2	3	4	13

LEGENDA DEI SIMBOLI ELETTRICI

	Contatto di chiusura		Selettore 0-1 (contatto di chiusura manuale)		Indicatore luminoso (led)		Relè passo-passo (contatto di potenza)		Trasformatore di corrente
	Contatto di apertura		Selettore 1-0-2 (contatto a 3 posizioni mantenute)		Indicatore luminoso lampeggiante		Sezionatore con fusibile incorporato	kWh	Contatore di energia
	Contatto di scambio con interruzione momentanea (contatto di stato)		Selettore 1-0-2 a ritorno automatico		Avvisatore acustico	Id	Interruttore automatico magnetotermico differenziale	ANALIZZATORE DI RETE	Multimetro digitale
	Contatto di chiusura ritardato alla chiusura		Bobina di comando (segno generale)		Circuito monofase (fase + neutro)		Interruttore automatico magnetotermico		Strumento indicatore V=voltmetro A=amperometro ...=.....
	Contatto di apertura ritardato alla chiusura		Bobina di comando con ritardo alla ricaduta		Circuito trifase con neutro	Id	Interruttore automatico differenziale puro		Interblocco meccanico
	Contatto di chiusura ritardato all'apertura		Bobina di comando con ritardo all'attrazione		Conduttore di protezione (PE)	Id	Relè differenziale a soglie regolabili	BA V-50Hz	Bobina di apertura per interruttore
	Contatto di apertura ritardato all'apertura		Bobina di comando di relè ad aggancio meccanico (passo-passo)		Sezionatore		Apparecchiatura estraibile		Apparecchiatura dotata di isolamento di Classe II
	Contatto di scambio per effetto termico (contatto di segnalazione scattato)	OROLOGIO	Interruttore orario (giornaliero / settimanale)		Interruttore di manovra/sezionatore		Trasformatore di sicurezza resistente al cortocircuito		Comando di emergenza con pulsante sottovetro
	Contatto di posizione in chiusura (finecorsa)	Crepuscolare	Interruttore crepuscolare		Contattore (contatto di chiusura principale)		Trasformatore di sicurezza non resistente al cortocircuito		Morsetto (circuito di potenza)
	Contatto di posizione in apertura (finecorsa)		Resistore		Contattore (contatto di apertura principale)		Batteria di accumulatori o di pile		Morsetto (circuito ausiliario)
	Contatto di chiusura, con comando a pulsante		Fusibile	LUCE SCALE	Relè luce scale (contatto di potenza)		Condensatore		Terra

REV.	DATA	DESCRIZIONE REVISIONE	DISEGNATO	VERIFICATO	APPROVATO
B	Giu-2015	AGGIORNAMENTI	/	/	/
A	Set-2014	PRIMA EMISSIONE	/	/	/

A.S.S.T. Valle Olona - Presidio Ospedaliero di Gallarate

Interventi di adeguamento alle norme di prevenzione incendi del padiglione "Polimedico"

Quadro Elettrico Integrativo Piano Secondo - Oncologia - QEI-P2-O

Legenda dei Simboli Elettrici

DISEGNO N°

E-202

FOGLI			
PRECEDE	NUMERO	SEGUE	TOTALI
3	4	5	13

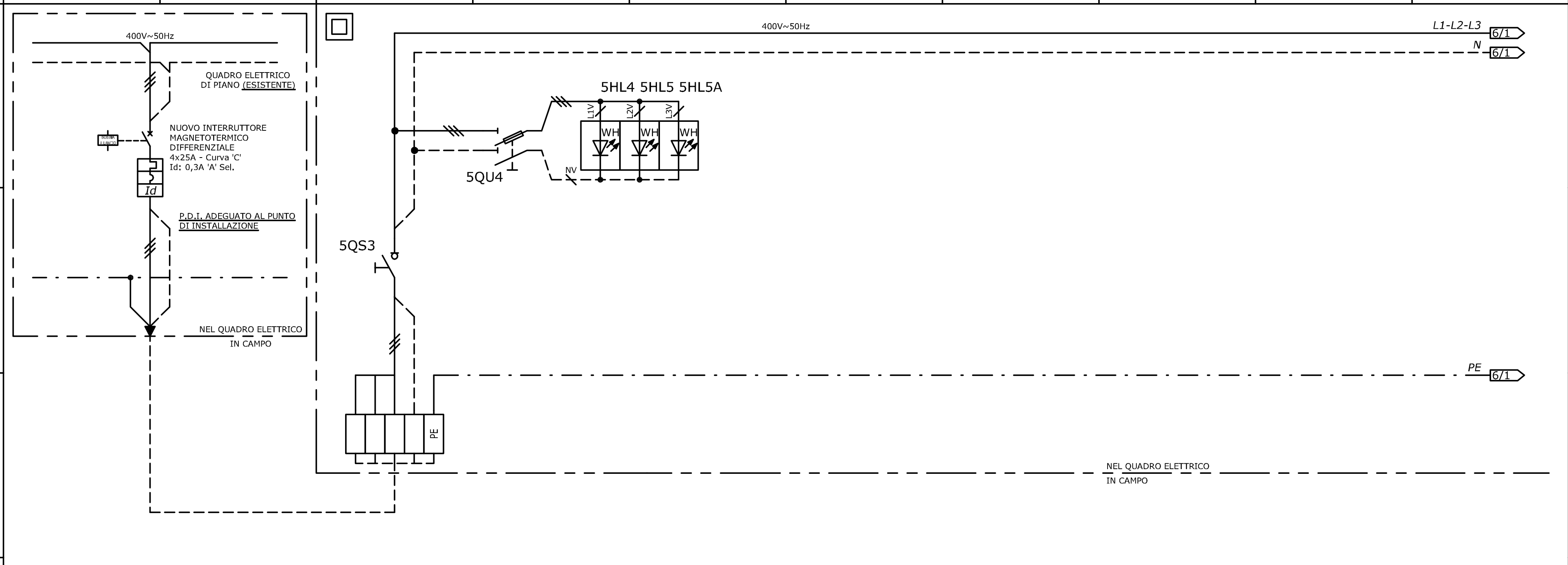

Gruppo	Voce	Unità	INTERRUTTORE GENERALE		SPIE PRESENZA TENSIONE	
UTENZA	Identificazione Circuito	N°				
UTENZA	DENOMINAZIONE		INTERRUTTORE GENERALE		SPIE PRESENZA TENSIONE	
UTENZA	Potenza – Corrente nominale Pn – In	kW / A				
UTENZA	Potenza – Corrente di impiego Pb – Ib	kW / A				
EQUIPAGGIAMENTO ELETTRICO – INTERRUTTORE	Costruttore e modello		INT. NON AUTOMATICO			
EQUIPAGGIAMENTO ELETTRICO – INTERRUTTORE	Corrente nominale – n° poli protetti	A / n°	40	(4)		
EQUIPAGGIAMENTO ELETTRICO – INTERRUTTORE	Potere d'interruzione Icu	kA	//			
EQUIPAGGIAMENTO ELETTRICO – INTERRUTTORE	Sganciatore termico / Taratura	A	//			
EQUIPAGGIAMENTO ELETTRICO – INTERRUTTORE	Sganc. magn. – Curva d'intervento / Taratura	A				
EQUIPAGGIAMENTO ELETTRICO – INTERRUTTORE	Protezione differenziale – Classe e tipo / Taratura	A				
EQUIPAGGIAMENTO ELETTRICO – CONTATTORE	Costruttore e Modello					
EQUIPAGGIAMENTO ELETTRICO – CONTATTORE	Portata: Corrente o Potenza Nominale / Tensione	A / kW V				
EQUIPAGGIAMENTO ELETTRICO – CONTATTORE	Categoria d'impiego					
EQUIPAGGIAMENTO ELETTRICO – FUSIBILI	Costruttore e modello				SEZ. PORTAFUSIBILI 3P+N	
EQUIPAGGIAMENTO ELETTRICO – FUSIBILI	Grandezza Base: Tipo e Portata Nominale	A			10,3x38	32
EQUIPAGGIAMENTO ELETTRICO – FUSIBILI	Fusibili: Tipo e Corrente Nominale	A			gG	2
EQUIPAGGIAMENTO ELETTRICO – STRUMENTI	Multimetro – Costruttore e modello					
EQUIPAGGIAMENTO ELETTRICO – STRUMENTI	Riduttori di corrente – Tipo e rapporto					
LINEA – CAVO	Tipo		FG7OM1			
LINEA – CAVO	Formazione	mm²	5G6			
LINEA – CAVO	Tipo di posa / Portata Iz	A				
LINEA – CAVO	Caduta di tensione (ΔU%) / Lunghezza	ΔU% / m				

REV.	DATA	DESCRIZIONE REVISIONE	DISEGNATO	VERIFICATO	APPROVATO
B	Giu-2015	AGGIORNAMENTI	/	/	/
A	Set-2014	PRIMA EMISSIONE	/	/	/

A.S.S.T. Valle Olona - Presidio Ospedaliero di Gallarate

Interventi di adeguamento alle norme di prevenzione incendi del padiglione "Polimedico"

Quadro Elettrico Integrativo Piano Secondo - Oncologia - QEI-P2-O

Arrivo Linea

DISEGNO N°

E-202

FOGLI			
PRECEDE	NUMERO	SEGUE	TOTALI
4	5	6	13

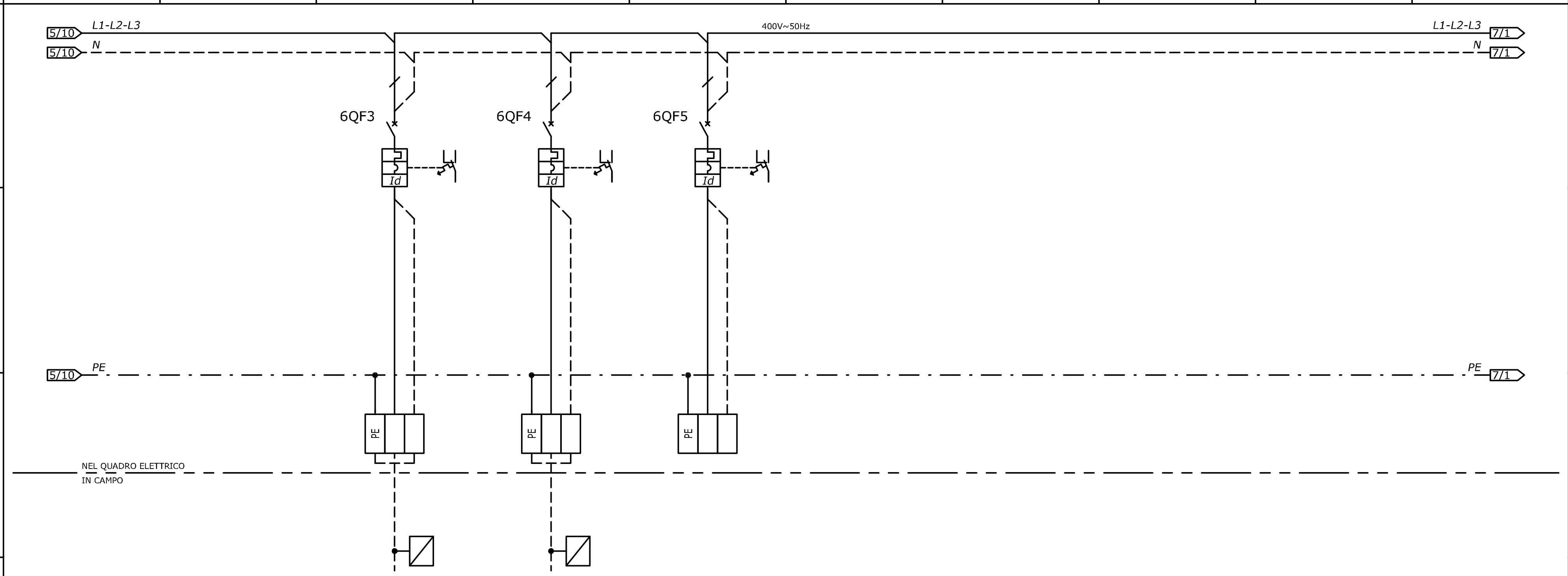

Identificazione Circuito	N°			
DENOMINAZIONE		CIRCUITO VENTILCONVETTORI N°1	CIRCUITO VENTILCONVETTORI N°2	RISERVA
Potenza – Corrente nominale Pn – In	kW / A			
Potenza – Corrente di impiego Pb – Ib	kW / A			
INTERRUTTORE: Costruttore e modello		INT. MAGN. DIFF.	INT. MAGN. DIFF.	INT. MAGN. DIFF.
Corrente nominale – n° poli protetti	A / n°	10 / 1+N	10 / 1+N	10 / 1+N
Potere d'interruzione Icu	kA	6/10	6/10	6/10
Sganciatore termico / Taratura	A	//	//	//
Sganc. magn. – Curva d'intervento / Taratura		Curva 'C' (5÷10In)	Curva 'C' (5÷10In)	Curva 'C' (5÷10In)
Protezione differenziale – Classe e tipo / Taratura		0,03A 'A' Ist.	0,03A 'A' Ist.	0,03A 'A' Ist.
CONTATTORE: Costruttore e Modello				
Portata: Corrente o Potenza Nominale / Tensione	A / kW / V			
Categoria d'impiego				
FUSIBILI: Costruttore e modello				
Grandezza Base: Tipo e Portata Nominale	A			
Fusibili: Tipo e Corrente Nominale	A			
STRUMENTI: Multimetro – Costruttore e modello				
Riduttori di corrente – Tipo e rapporto				
CAVO: Tipo		FG7OM1	FG7OM1	
Formazione	mm²	3G2,5	3G2,5	
Tipo di posa / Portata Iz	A			
Caduta di tensione (ΔU%) / Lunghezza	ΔU% / m			

LINEA EQUIPAGGIAMENTO ELETTRICO UTENZA

REV.	DATA	DESCRIZIONE REVISIONE	DISEGNATO	VERIFICATO	APPROVATO
B	Giu-2015	AGGIORNAMENTI	/	/	/
A	Set-2014	PRIMA EMISSIONE	/	/	/

A.S.S.T. Valle Olona - Presidio Ospedaliero di Gallarate

Interventi di adeguamento alle norme di prevenzione incendi del padiglione "Polimedico"

Quadro Elettrico Integrativo Piano Secondo - Oncologia - QEI-P2-O

Distribuzione Impianti Meccanici

DISEGNO N° E-202

FOGLI: PRECEDE	NUMERO	SEGUE	TOTALI
5	6	7	13

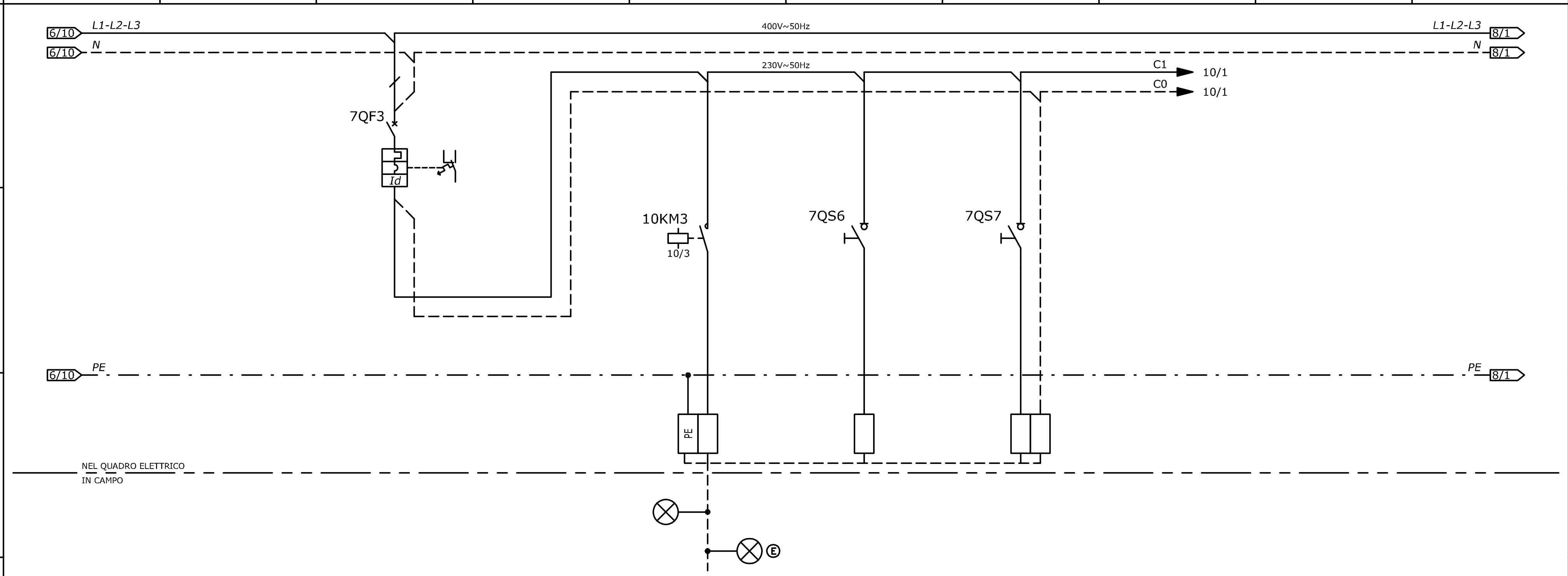

			3	4	5	6	7	8	9	10
UTENZA	Identificazione Circuito	N°								
UTENZA	DENOMINAZIONE		ILLUMINAZIONE CORRIDOIO – Ill. ordinaria e di sicurezza –		ACCENSIONE DIURNA	ACCENSIONE NOTTURNA	ILLUMINAZIONE DI EMERGENZA			
UTENZA	Potenza – Corrente nominale Pn – In	kW A	0,88 kW							
UTENZA	Potenza – Corrente di impiego Pb – Ib	kW A								
INTERRUTTORE	Costruttore e modello		INT. MAGN. DIFF.			INT. NON AUTOMATICO	INT. NON AUTOMATICO			
INTERRUTTORE	Corrente nominale – n° poli protetti	A n°	10 / 1+N			16 / 2	16 / 2			
INTERRUTTORE	Potere d'interruzione Icn/Icu	kA	6/10			//	//			
INTERRUTTORE	Sganciatore termico / Taratura	A	//			//	//			
INTERRUTTORE	Sganc. magn. – Curva d'intervento / Taratura	A	Curva 'C' (5÷10In)							
INTERRUTTORE	Protezione differenziale – Classe e tipo / Taratura	A	0,03A 'A' Ist.							
CONTATTORE	Costruttore e Modello				CONTATTORE 1NA					
CONTATTORE	Portata: Corrente o Potenza Nominale / Tensione	A / kW / V			40A					
CONTATTORE	Categoria d'impiego				AC7b					
FUSIBILI	Costruttore e modello									
FUSIBILI	Grandezza Base: Tipo e Portata Nominale	A								
FUSIBILI	Fusibili: Tipo e Corrente Nominale	A								
STRUMENTI	Multimetro – Costruttore e modello									
STRUMENTI	Riduttori di corrente – Tipo e rapporto									
STRUMENTI										
CAVO	Tipo				FG7OM1					
CAVO	Formazione	mm²			5G2,5					
CAVO	Tipo di posa / Portata Iz	A								
CAVO	Caduta di tensione (ΔU%) / Lunghezza	ΔU% m								

LINEA – EQUIPAGGIAMENTO ELETTRICO – UTENZA

REV.	DATA	DESCRIZIONE REVISIONE	DISEGNATO	VERIFICATO	APPROVATO
B	Giu-2015	AGGIORNAMENTI	/	/	/
A	Set-2014	PRIMA EMISSIONE	/	/	/

A.S.S.T. Valle Olona - Presidio Ospedaliero di Gallarate

Interventi di adeguamento alle norme di prevenzione incendi del padiglione "Polimedico"

Quadro Elettrico Integrativo Piano Secondo - Oncologia - QEI-P2-O

Distribuzione Illuminazione

DISEGNO N° *E-202*

FOGLI

PRECEDE	NUMERO	SEGUE	TOTALI
6	7	8	13

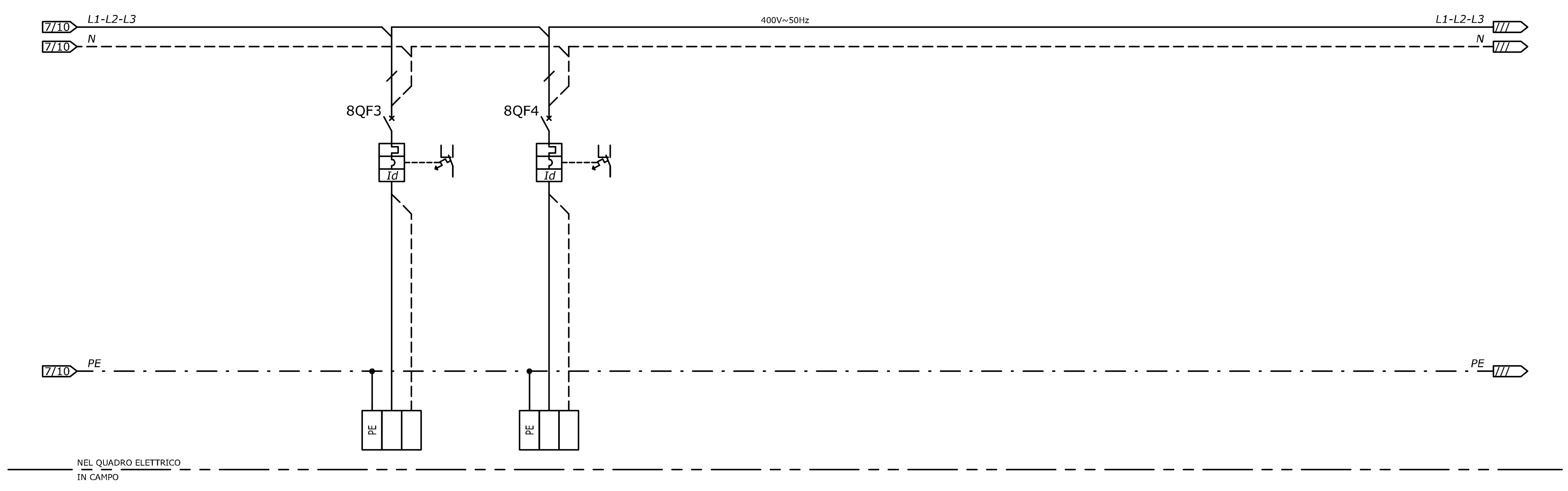

Identificazione Circuito	N°			
UTENZA	DENOMINAZIONE		RISERVA	RISERVA
	Potenza – Corrente nominale Pn – In	kW / A		
	Potenza – Corrente di impiego Pb – Ib	kW / A		
INTERRUTTORE	Costruttore e modello		INT. MAGN. DIFF.	INT. MAGN. DIFF.
	Corrente nominale – n° poli protetti	A / n°	10 / 1+N	16 / 1+N
	Potere d'interruzione Icu	kA	6/10	6/10
	Sganciatore termico / Taratura	A	//	//
	Sganc. magn. – Curva d'intervento / Taratura		Curva 'C' (5÷10In)	Curva 'C' (5÷10In)
	Protezione differenziale – Classe e tipo / Taratura		0,03A 'A' Ist.	0,03A 'A' Ist.
CONTATTORE	Costruttore e Modello			
	Portata: Corrente o Potenza Nominale / Tensione	A / kW / V		
	Categoria d'impiego			
FUSIBILI	Costruttore e modello			
	Grandezza Base: Tipo e Portata Nominale	A		
	Fusibili: Tipo e Corrente Nominale	A		
STRUMENTI	Multimetro – Costruttore e modello			
	Riduttori di corrente – Tipo e rapporto			
CAVO	Tipo			
	Formazione	mm²		
	Tipo di posa / Portata Iz	A		
	Caduta di tensione (ΔU%) / Lunghezza	ΔU% / m		

LINEA EQUIPAGGIAMENTO ELETTRICO UTENZA

REV.	DATA	DESCRIZIONE REVISIONE	DISEGNATO	VERIFICATO	APPROVATO
B	Giu-2015	AGGIORNAMENTI	/	/	/
A	Set-2014	PRIMA EMISSIONE	/	/	/

A.S.S.T. Valle Olona - Presidio Ospedaliero di Gallarate

Interventi di adeguamento alle norme di prevenzione incendi del padiglione "Polimedico"

Quadro Elettrico Integrativo Piano Secondo - Oncologia - QEI-P2-O

Distribuzione Illuminazione

DISEGNO N° E-202

FOGLI			
PRECEDE	NUMERO	SEGUE	TOTALI
7	8	9	13

FOGLIO VUOTO DISPONIBILE PER EVENTUALI FUTURI AMPLIAMENTI

REV.	DATA	DESCRIZIONE REVISIONE	DISEGNATO	VERIFICATO	APPROVATO
B	Giu-2015	AGGIORNAMENTI	/	/	/
A	Set-2014	PRIMA EMISSIONE	/	/	/

A.S.S.T. Valle Olona - Presidio Ospedaliero di Gallarate

Interventi di adeguamento alle norme di prevenzione incendi del padiglione "Polimedico"

Quadro Elettrico Integrativo Piano Secondo - Oncologia - QEI-P2-O

Foglio Disponibile

DISEGNO N°

E-202

FOGLI			
PRECEDE	NUMERO	SEGUE	TOTALI
8	9	10	13

COMANDO ILLUMINAZIONE

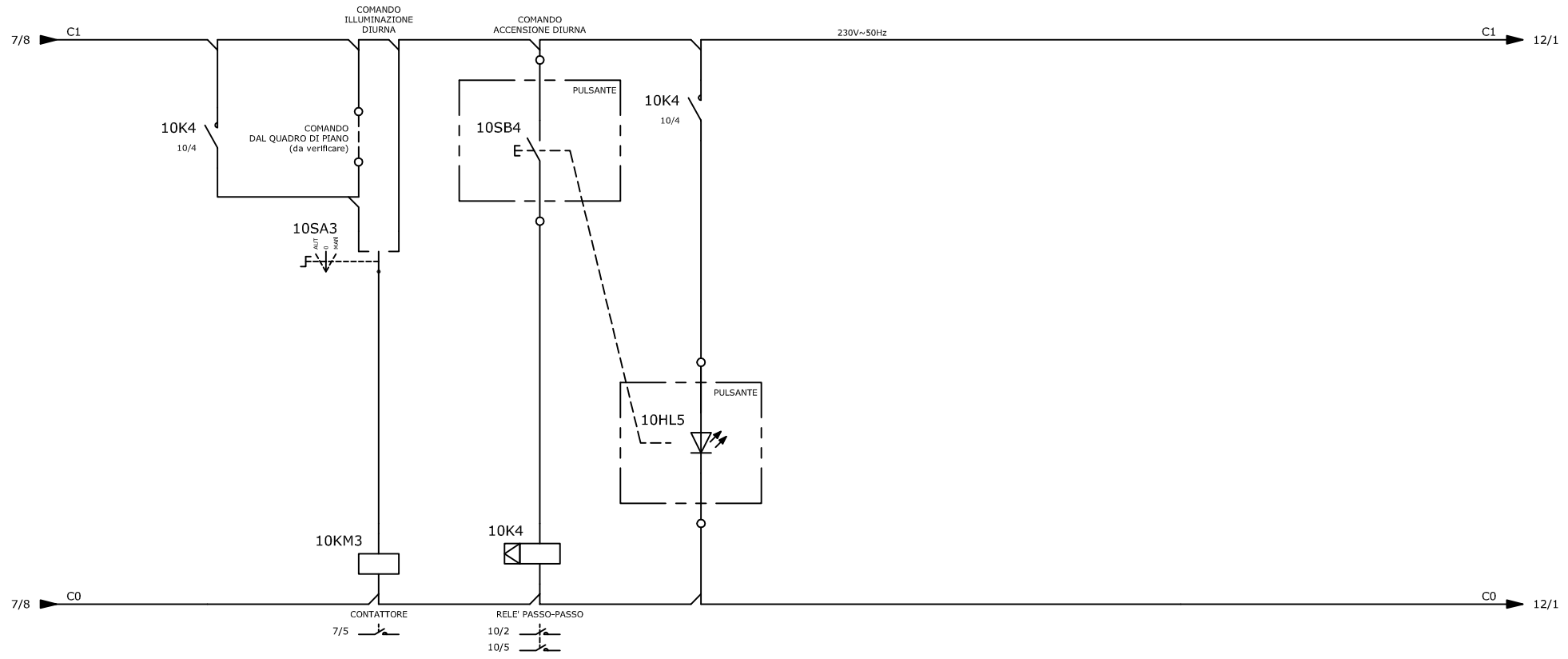

REV.	DATA	DESCRIZIONE REVISIONE	DISEGNATO	VERIFICATO	APPROVATO
B	Giu-2015	AGGIORNAMENTI	/	/	/
A	Set-2014	PRIMA EMISSIONE	/	/	/

A.S.S.T. Valle Olona - Presidio Ospedaliero di Gallarate

Interventi di adeguamento alle norme di prevenzione incendi del padiglione "Polimedico"

Quadro Elettrico Integrativo Piano Secondo - Oncologia - QEI-P2-O

Comando Illuminazione

DISEGNO N°

E-202

FOGLI			
PRECEDE	NUMERO	SEGUE	TOTALI
9	10	11	13

FOGLIO VUOTO DISPONIBILE PER EVENTUALI FUTURI AMPLIAMENTI

REV.	DATA	DESCRIZIONE REVISIONE	DISEGNATO	VERIFICATO	APPROVATO
B	Giu-2015	AGGIORNAMENTI	/	/	/
A	Set-2014	PRIMA EMISSIONE	/	/	/

A.S.S.T. Valle Olona - Presidio Ospedaliero di Gallarate

Interventi di adeguamento alle norme di prevenzione incendi del padiglione "Polimedico"

Quadro Elettrico Integrativo Piano Secondo - Oncologia - QEI-P2-O

Foglio Disponibile

DISEGNO N°

E-202

FOGLI			
PRECEDE	NUMERO	SEGUE	TOTALI
10	11	12	13

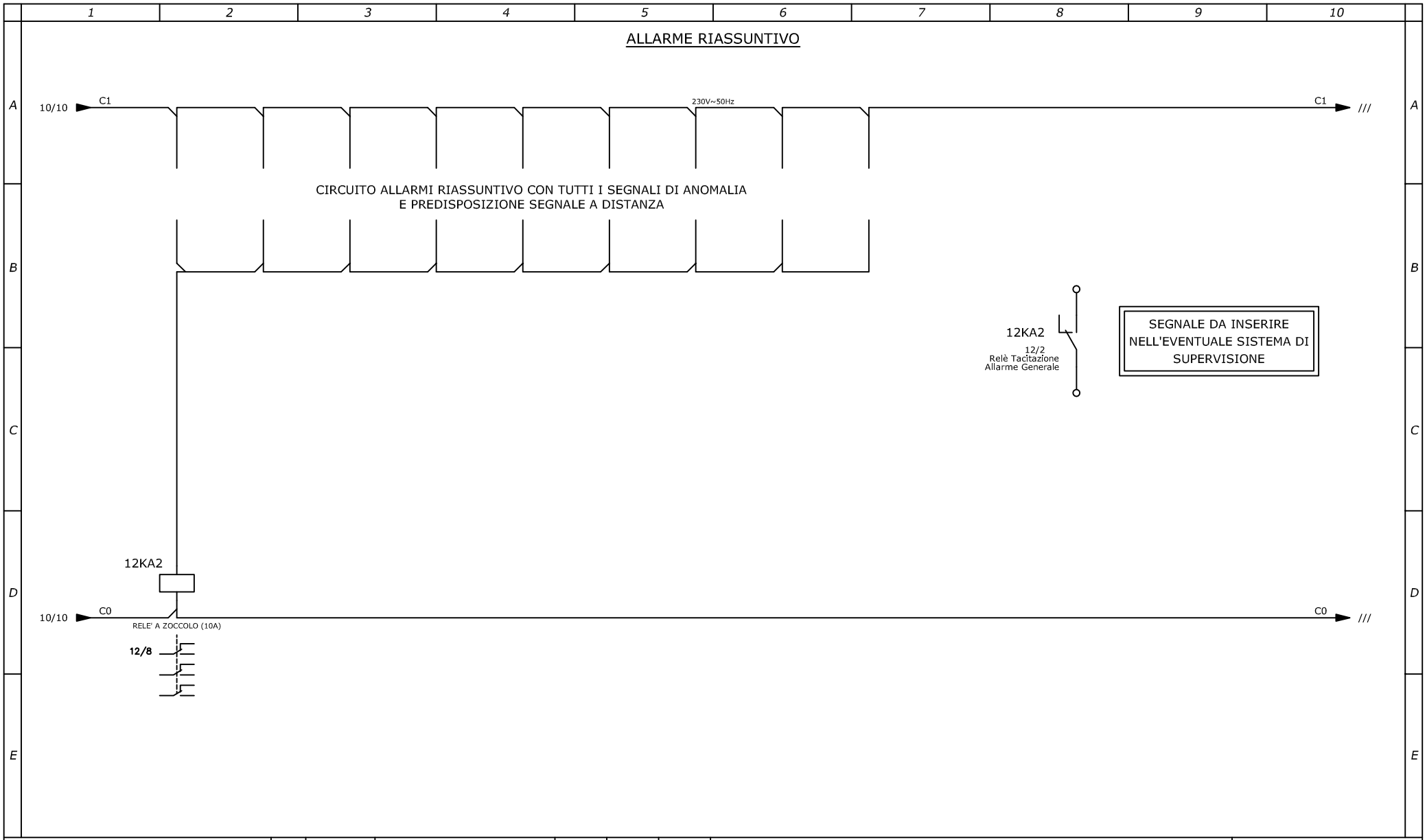

REV.	DATA	DESCRIZIONE REVISIONE	DISEGNATO	VERIFICATO	APPROVATO
B	Giu-2015	AGGIORNAMENTI	/	/	/
A	Set-2014	PRIMA EMISSIONE	/	/	/

A.S.S.T. Valle Olona - Presidio Ospedaliero di Gallarate

Interventi di adeguamento alle norme di prevenzione incendi del padiglione "Polimedico"

Quadro Elettrico Integrativo Piano Secondo - Oncologia - QEI-P2-O

Allarme Riassuntivo

DISEGNO N°

E-202

FOGLI			
PRECEDE	NUMERO	SEGUE	TOTALI
11	12	13	13

Le dimensioni del quadro sono indicative

Prevedere contenitore con spazio libero di almeno il 20%

Portella con Serratura a Chiave

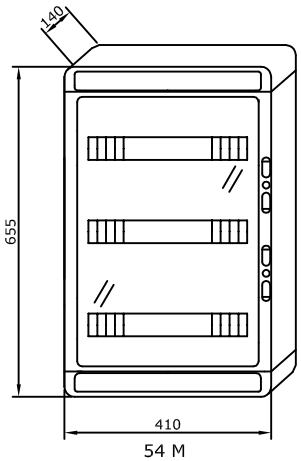

CARPENTERIA IN MATERIALE ISOLANTE (HALOGEN FREE)
54 MODULI (3x18 MODULI)
GRADO DI PROTEZIONE IP≥4x
CON SERRATURA A CHIAVE

REV.	DATA	DESCRIZIONE REVISIONE	DISEGNATO	VERIFICATO	APPROVATO
B	Giu-2015	AGGIORNAMENTI	/	/	/
A	Set-2014	PRIMA EMISSIONE	/	/	/

A.S.S.T. Valle Olona - Presidio Ospedaliero di Gallarate

Interventi di adeguamento alle norme di prevenzione incendi del padiglione "Polimedico"

Quadro Elettrico Integrativo Piano Secondo - Oncologia - QEI-P2-O

Fronte Quadro

DISEGNO N°

E-202

FOGLI			
PRECEDE	NUMERO	SEGUE	TOTALI
12	13	/	13